Bélanger
Essential

Moderno
COLLECTION | 1000001103

PULL-DOWN KITCHEN SINK FAUCET
ROBINET POUR ÉVIER AVEC BEC AMOVIBLE

No	Description		Part/Pièce
1	Index	Index	FCHDL4013
2	Handle screw	Vis de poignée	923001
3	Handle kit	Ensemble de poignée	1000001431
4	Trim Cap	Garniture d'écrou	FCDEC7084
5	Retainer nut	Écrou de retenue	1000001432
6	Ceramic cartridge (25 mm)	Cartouche céramique (25 mm)	FC9M8
7	Spout anchor	Ancrage du bec	1000001433
8	Spout kit	Ensemble de bec	1000001434
9	Nylon flexible hose	Tuyau flexible en nylon	1000001435
10	Rubber washer (19,3 mm x11,0 mm x 2,5 mm)	Rondelle de caoutchouc (19,3 mm x 11,0 mm x 2,6 mm)	FCWAA1007
11	Hand spray	Douchette	1000001436
12	Deck plate kit	Plaque décorative (ensemble)	1000001437
13	Base flange kit	Ensemble de bride	1000001438
14	Weight	Poids	1000001439
15	Anchoring kit	Ensemble d'ancrage	FCKTS4011
16	Klik connect adaptor	Adapteur connexion Klik	1000001440
17	Check valve	Soupape anti-retour	96077X
18	O-rings (7.1 x 1.65) for Klik connect (pkg of 2)	Joints toriques (7.1 x 1.65) pour la connexion Klik (pqt de 2)	1000001441

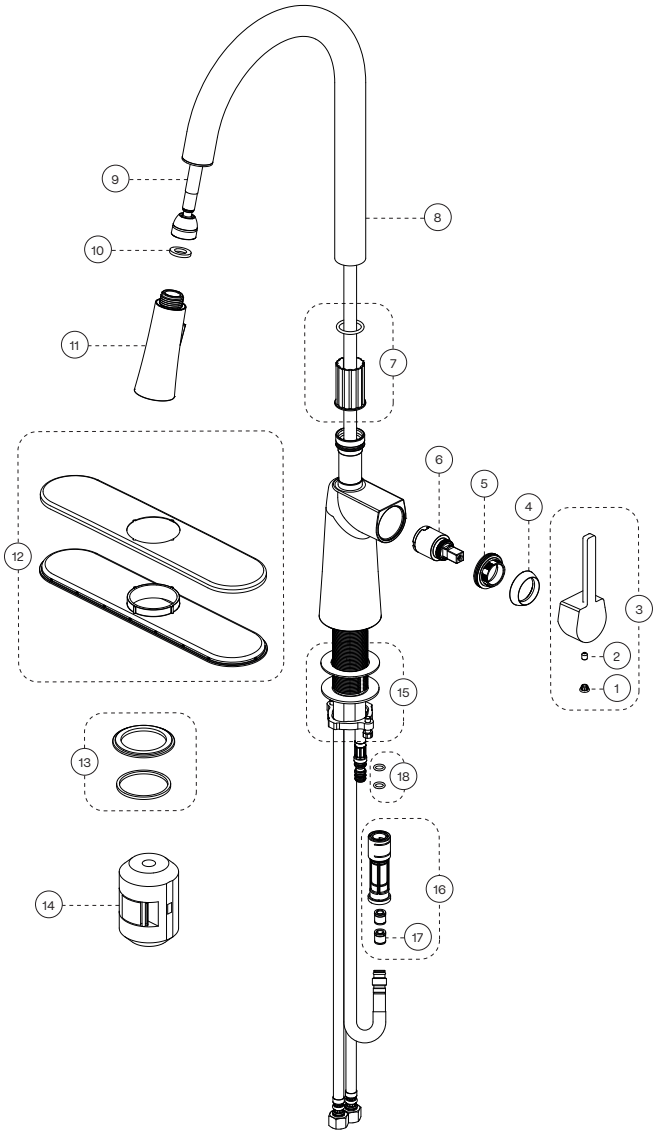

CARE INSTRUCTIONS

Rinse the product with clear water. Dry the product with a soft cloth.

DO NOT use abrasive cleaners, cloths, or paper towels. DO NOT USE OR EXPOSE TO cleaning agents containing acid, polish, wax, alcohol, ammonia, bleach, solvents, or other harsh chemicals, household cleaners or corrosive substances.

INSTRUCTIONS D'ENTRETIEN

Rincer le robinet avec de l'eau claire et l'essuyer avec un tissu doux.

NE PAS utiliser des tissus ou essuie-tout abrasifs, produits nettoyants contenant de l'acide, agent polisseur, cires, alcool, ammoniaque, eau de Javel, solvants ou tout autres produits agressif. NE PAS EXPOSER à des nettoyants ménagers ni à des substances corrosives.

Customer Service	Service à la clientèle
Monday to Friday: 8 a.m. - 4:30 p.m. E.S.T.	Lundi au vendredi : 8 h 00 à 16 h 30 H.N.E.

Tel: 1-800-361-5960 Fax: 1-888-533-8313

info@belangerfaucets.com

Replacement parts are available on order
Pièces de remplacement disponibles sur commande

Bélanger

IB1000001103_MOD78CCP_V250925

For warranty details
Pour les détails sur la garantie
belangerfaucets.com

IMPORTANT

Bélanger recommends using a professional plumber for all installation and repair. Please inform yourself about the Canadian Plumbing Code's regulations and your local municipality's plumbing codes before installation. The Canadian Plumbing Code requires the installation of surge arresting devices to eliminate water hammering. ALLOW AN ADEQUATE OPENING IN ORDER TO EASILY ACCESS CONNECTIONS OR OTHER PLUMBING DEVICES FOR MAINTENANCE OR REPAIR.

Bélanger recommande de faire appel à un plombier compétent pour l'installation et la réparation de ce produit. Veuillez vous informer des différentes règles du Code Canadien de plomberie et des exigences de votre localité avant l'installation. Le Code Canadien de plomberie exige l'installation d'un dispositif anti-bélier afin d'amortir les coups de bélier dans la plomberie. PRÉVOIR UNE OUVERTURE SUFFISANTE POUR FACILITER L'ACCÈS AUX RACCORDEMENTS OU À TOUT AUTRE DISPOSITIF DE PLOMBERIE EN VUE DE L'ENTRETIEN OU DE LA RÉPARATION.

Technical drawing - Dessin technique

1000001103

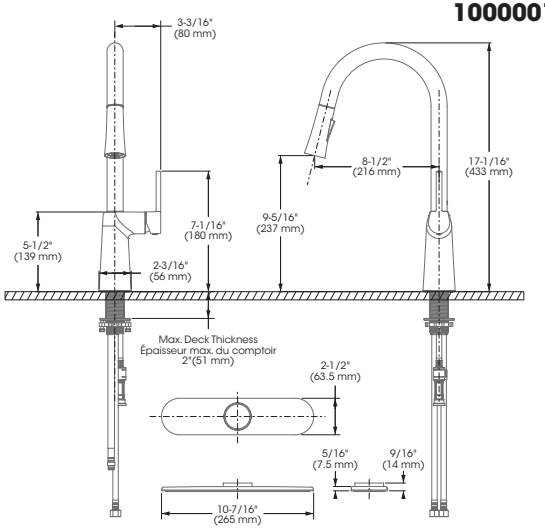

RECOMMENDED TOOLS / OUTILS RECOMMANDÉS

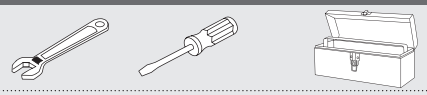

** Apply thread seal tape on threaded connections.
Appliquez du ruban d'étanchéité sur les connexions filetées.

CONNECTION ADVICE
CONSEIL RACCORDEMENT

Firmly hand tighten the hose to the valve and add a quarter-turn using the proper wrench. Tighten more if needed.

Raccordez le connecteur flexible à la valve en serrant fermement à la main puis ajoutez un quart de tour à l'aide de la clé appropriée. Serrez plus au besoin.

The model shown in the installation steps may differ from the one in box however the connection type and installation steps are the same.

Le modèle démontré dans les étapes d'installation peut différer du produit en boîte, mais le type de connexions et d'installation demeure le même.

Installation steps - Étapes d'installation

Before you begin / Avant de commencer

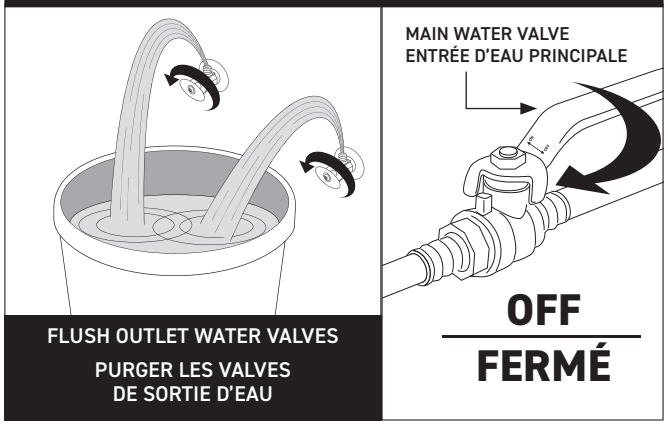

FLUSH OUTLET WATER VALVES
PURGER LES VALVES DE SORTIE D'EAU
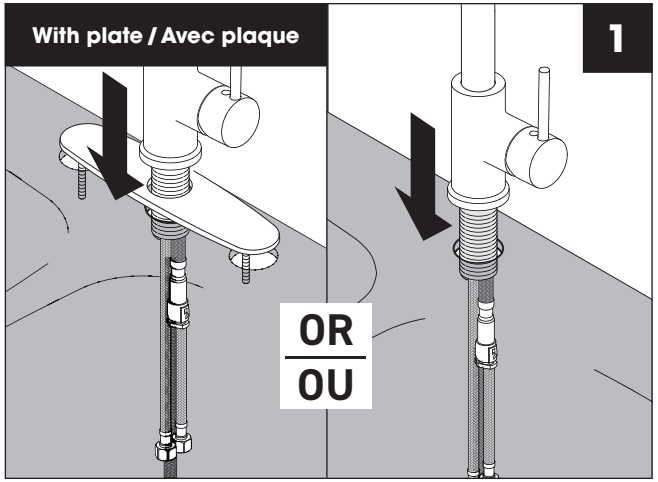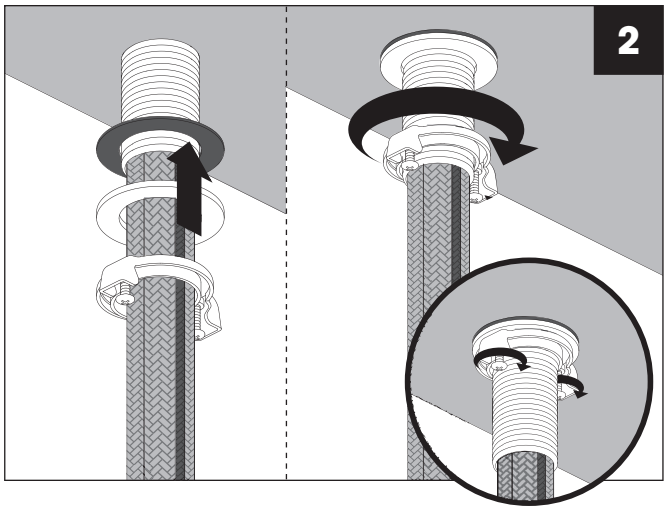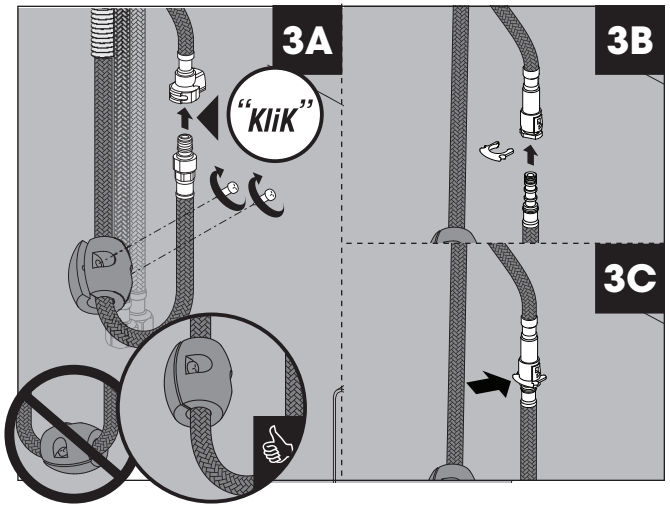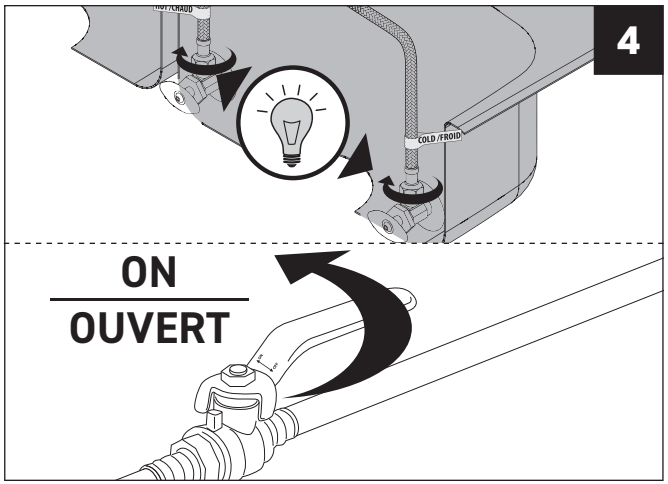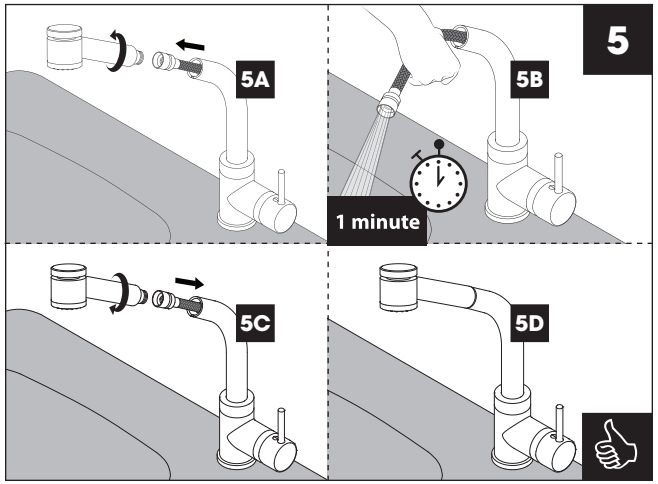
With plate / Avec plaque